Basic Machine Parts
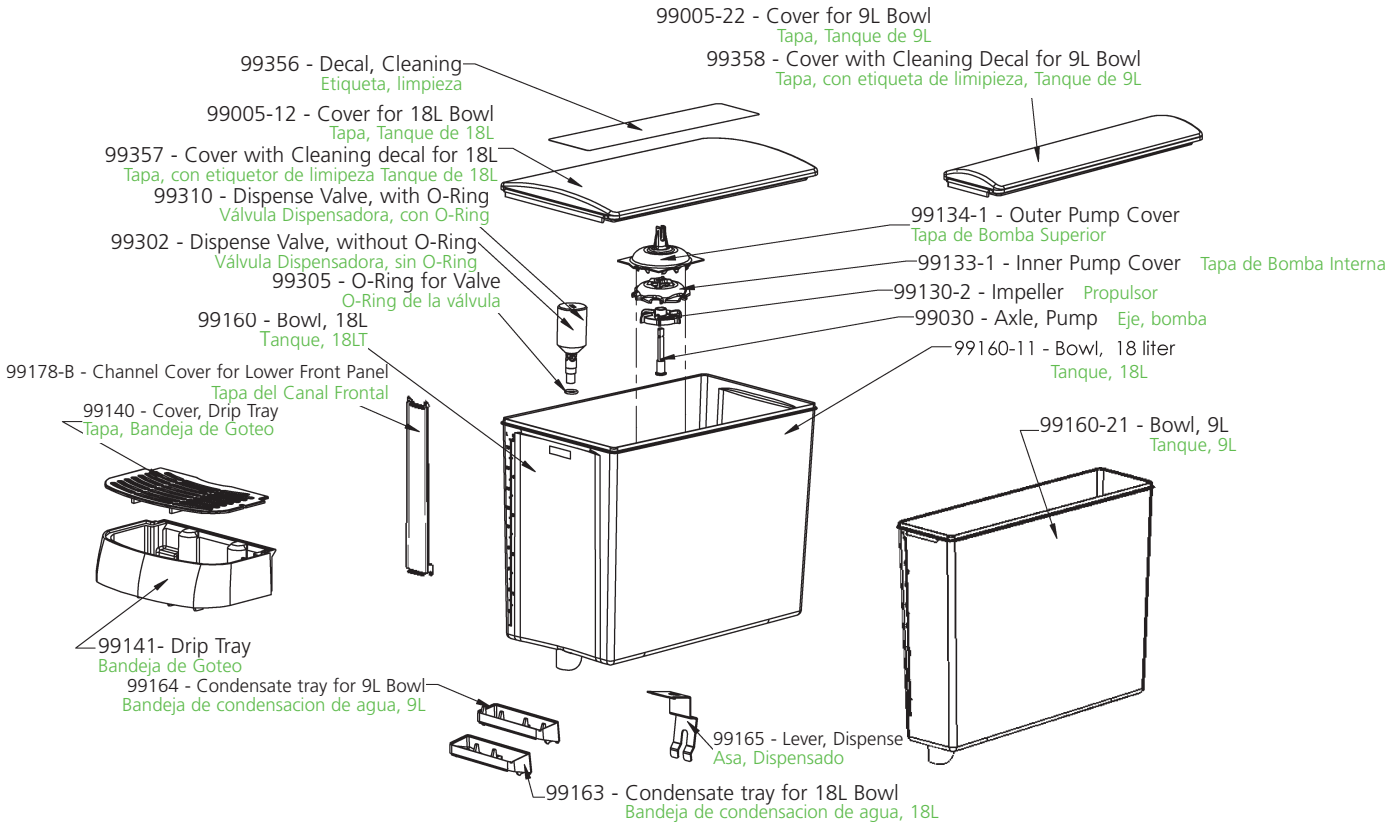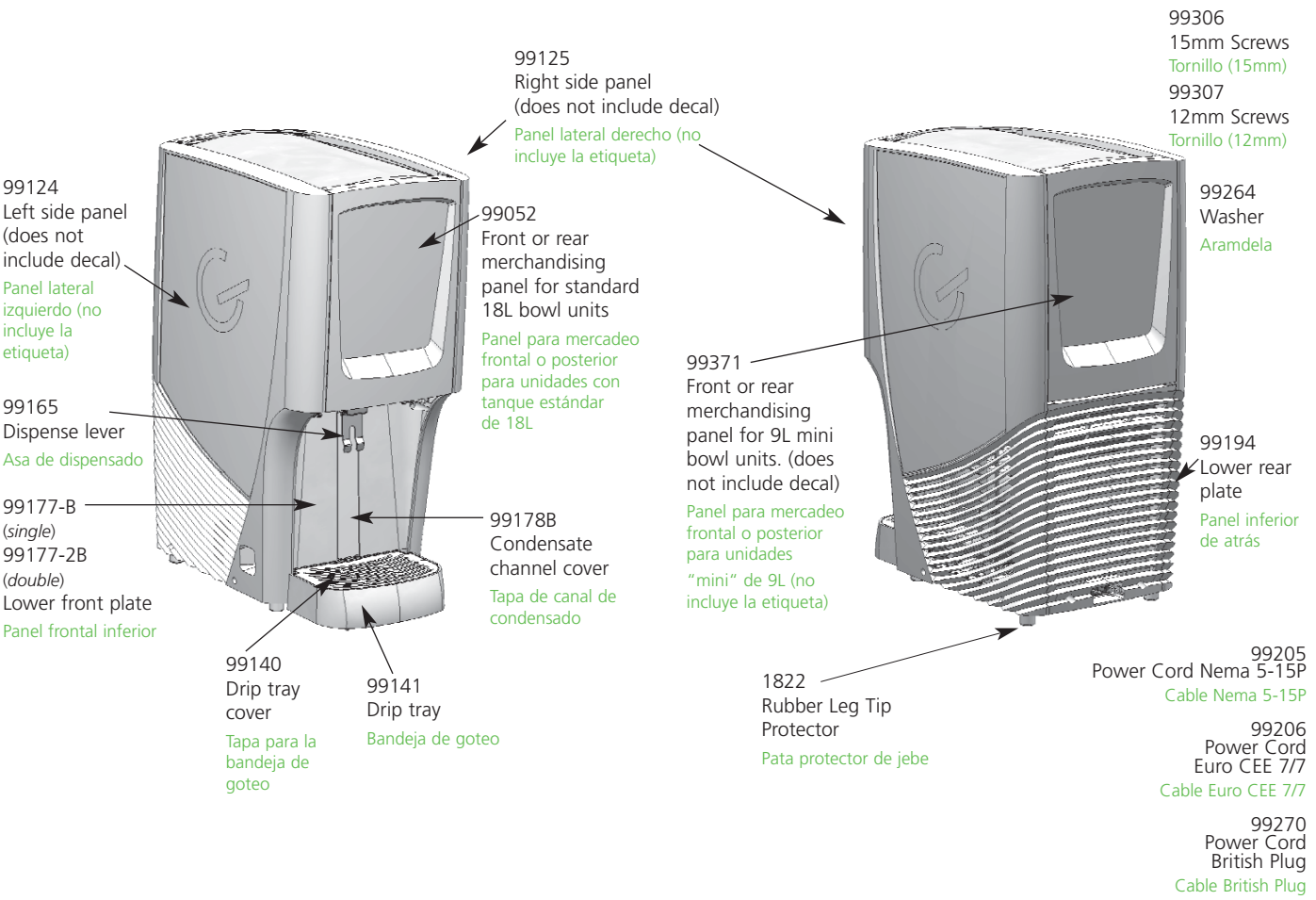
Partes Principales de la Máquina